RM901S

マルチターン式ホローシャフトエンコーダ

RMO12BAU51213bCANS

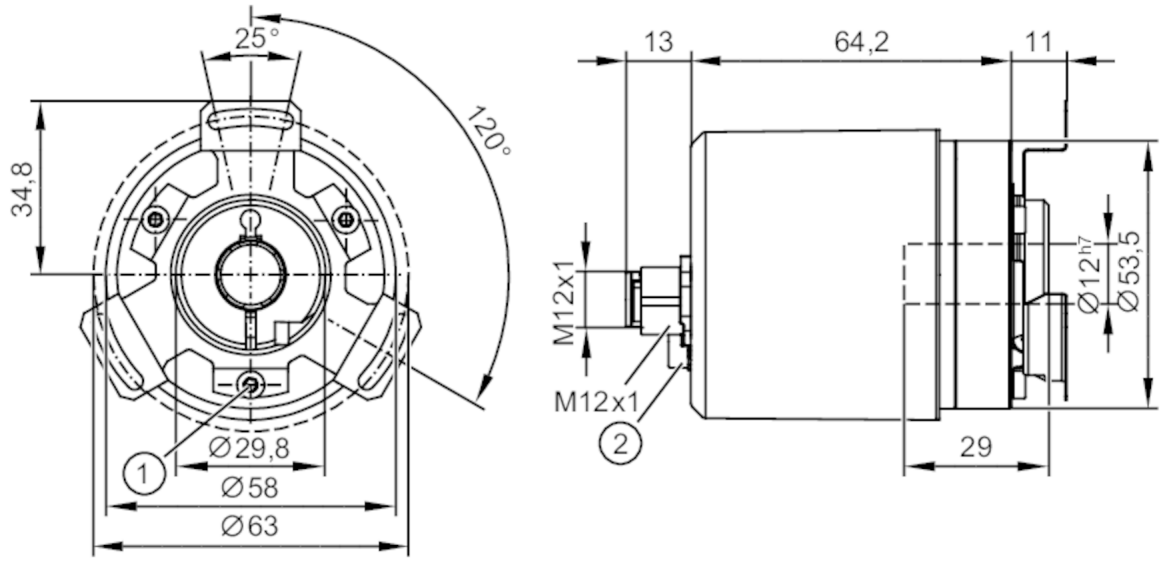

1 M4
2 M3
3 M4 等電位ボンディング用
4 水平キー (DIN6885-4x4x10)

製品特性		
分解能		8192 ステップ; 65536 回転; 29 ビット
シャフト		ホローシャフト（片側中空）
シャフト径	[mm]	12
アプリケーション		
検出原理		アブソリュート式
回転方式		マルチターン式
動作原理		磁気式
アプリケーション		モバイルアプリケーション, クレーン・ホイスト装置
使用周囲温度(アクティブ)	[°C]	-40～85
電気的仕様		
使用電源電圧範囲	[V]	DC 8～36
消費電流	[mA]	< 60, ((DC 24 V))
消費電力	[W]	1.5
保護クラス		III
逆接続保護		有
過電圧保護		有, (DC < 60 V)
起動遅延時間	[s]	< 2
出力		
リレー出力開閉電流		max. 1.5 A (DC 24 V)
コード		バイナリ
測定範囲 / 設定範囲		
分解能		8192 ステップ; 65536 回転; 29 ビット

RM901S

マルチターン式ホローシャフトエンコーダ

RMO12BAU51213bCANS

精度 / 誤差			
精度	[°]	non-safety	0.2
		safety	0.5
繰返し精度		± 0.1 °, (磁気式)	
応答時間			
セーフティ要求に対する応答時間	[ms]	7	
ソフトウエア / プログラミング			
メニュー設定		スケーリング, プリセット, ボーレート, ノードID, リミットスイッチ, ギア機能, ウインドウ監視機能, カウント方向, 速度パラメータ, integration time, ifmモード	
インターフェース			
CANインターフェース数		2	
伝送レート		20 kBit/s... 1 MBit/s	
終端抵抗器		有, (Extern M12 (z.B. E11590))	
CAN			
プロトコル		CANopen, CANopen Safety, CAN Spezifikation 2.0 A	
工場出荷時設定		ボーレート: 250 kBit/s	
		ノードID: 32	
バージョン		CiA 406 V4.1.0, CiA 301 V4.2.0, CiA DSP-305 V3.0.0 LSS, EN 50325-4, EN 50325-5, ISO 11898	
使用環境条件			
使用周囲温度	[°C]	-40～85	
保存温度	[°C]	-40～90	
備考		ドライ	
最大相対湿度	[%]	98	
基準海面からの高度	[m]	5000	
保護構造		IP 67, IP 69K, (ifmのソケットを正しく取付けた場合に限る)	
試験 / 認証			
EMC		IEC 61000-4-2 ESD 6	6 kV CD / 15 kV AD
		IEC 61000-4-3 高周波放射	20 V/m (27...1000MHz)
			10 V/m (1000...2000MHz)
			3 V/m (2000...6000MHz)
		IEC 61000-4-4 Burst	4 kV
		IEC 61000-4-5 Surge	2 kV (シールド)
		IEC 61000-4-6 HF	20 V
		IEC 55011	クラスB
		IEC 61000-4-8 電源周波磁界	30 A/m (50 Hz) / 1000 A/m (0 Hz) 不具合基準A
衝撃耐性		IEC 60068-2-27	100 (x 9.81 m/s²) 正弦半波 6ms; 3軸(x, y, z)方向へ各100回の衝撃
振動耐性		IEC 60068-2-64	15 g Sinus / 50～2000 Hz
		ISO 19014-3	5.7 g RMS
塩水噴霧試験		IEC 60068-2-52	厳しさレベル 5
UL規格認証		Ta	max. 75 °C
		Enclosure type	Type 1
		電源	Class 2
		ULファイルNo.	E251902

RM901S

マルチターン式ホローシャフトエンコーダ

RMO12BAU51213bCANS

規格		ECE R10 Rev.6適合
安全等級		
準拠規格/要求事項		ISO 13849-1 カテゴリー 3, PL d
		IEC 61508 SIL 2
		IEC 61800-5-2
		IEC 61800-5-3
耐用時間 TM	[h]	175800
耐用時間 TM		20 年
PFH	[1/h]	2,00E-8
機械的仕様		
重量	[g]	678.5
外装		シリンダー
外形寸法	[mm]	Ø 58 / L = 88.2
材質		フランジ, 外装: アルミニウム, パッキン: NBR /HNBR, 表示: ポリカーボネート, 接続: 亜鉛ダイキャスト ニッケルメッキ (軸方向)/(ラジアル方向)
機械的最大許容回転数	[U/min]	6000
始動トルク	[Nm]	5
トルク基準温度	[°C]	20
シャフト		ホローシャフト(片側中空)
シャフト径	[mm]	12
材質		ステンレス 1.4305 (SUS303)
フランジ形状		ダイレクトフランジ, Ø 63 mm
備考		
備考		付属の取付固定具はございませんので、お客様ご自身で固定作業を行ってください。
		農機・林業機械・重機・建機等のEMC要求に適合
		ISO 25119農機安全規格PL d、ISO 19014-3土工機械安全規格PL dまでのパフォーマンスレベルを達成
梱包数		1 個

電気接続 - CAN-in

コネクタ式: 1 x M12-A, コーディング: A, (未使用のM12コネクタ接続部は適合するカバーキャップで覆うこと)

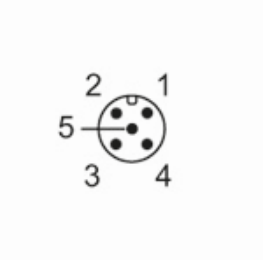

1	CAN シールド
2	VBB
3	GND
4	CAN_H
5	CAN_L
	PE 取付ねじによる

RM901S

マルチターン式ホローシャフトエンコーダ

RMO12BAU51213bCANS

電気接続 - CAN-out

コネクタ式: 1 x M12-A, コーディング: A, (未使用のM12コネクタ接続部は適合するカバーキャップで覆うこと)

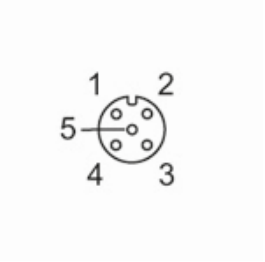

1	CAN シールド
2	VBB
3	GND
4	CAN_H
5	CAN_L
	PE 取付ねじによる